INSTALLATION AND SERVICE INSTRUCTIONS

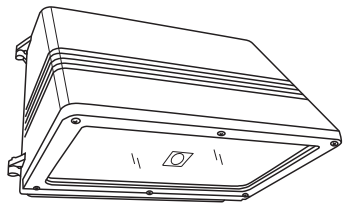

Models: 65-060, 65-061
LED Dark Sky Wall Pack

SAFETY PRECAUTION:

READ CAREFULLY BEFORE INSTALLING THE FIXTURE. RETAIN FOR FUTURE REFERENCE.

GENERAL: Upon receipt of the fixture, thoroughly inspect for any freight damage which should be brought to the attention of the delivery carrier. Compare the catalog description listed on the packing slip with the fixture label on the housing to assure you have received the correct item.

IMPORTANT: This fixture must be wired in accordance with the international electrical code and applicable local codes and ordinances. Proper grounding is required to insure personal safety. Carefully observe the correct grounding procedure.

WARNING: Risk of fire and shock. If not qualified, consult an electrician. Disconnect power at the circuit breaker panel or fuse box before installation or service.

INSTALLATION:

1. Open the fixture by loosening the two tamper-proof screws on the side. Disconnect the LED module power leads from the LED driver and remove the LED assembly. Do not drop or mishandle the LED assembly.
2. Prepare the back plate for mounting by drilling or knocking out the appropriate holes. (See Fig. 2). Remove the LED driver module from the back plate if necessary.
3. Line up the back plate in desired location and mount securely. Two gaskets are provided for a weather-tight seal between the template and the junction box.
4. If using electrical conduit, remove the screw cap from the desired conduit hole and replace with conduit. Route the branch circuit wires inside the fixture. If using a junction box, bring the branch circuit wires through the rear hole into the fixture.
5. Reattach the LED driver module to the back plate.
6. Splice the branch circuit power leads to the fixture power leads, black to black (hot), white to white (neutral), and green to green (ground).
7. Reattach the LED module power leads to the driver and replace the LED assembly using the provided tamper-proof screws.

MOUNTING:

The back plate has a cast-in drill and knock-out template to match any standard recessed junction box, three 5/16" knock-outs for mounting holes A and three 1/2" NPS tapped holes D for surface conduit or photocontrol unit.

A – 5/16" dia. Knockouts

B – 9/16" dia. Knockouts.

C – Knockouts for #10 screw.

D – 1/2" NPS tapped holes.

IMPORTANT:
To weather-proof your outdoor installation, use silicone sealant to seal all holes in the fixture housing (mounting, conduit, plugs, photocontrols, etc.) and all edges between the fixture housing and the mounting surface.

Fig. 1
(backplate)
(placa trasera)
(plaque arrière)

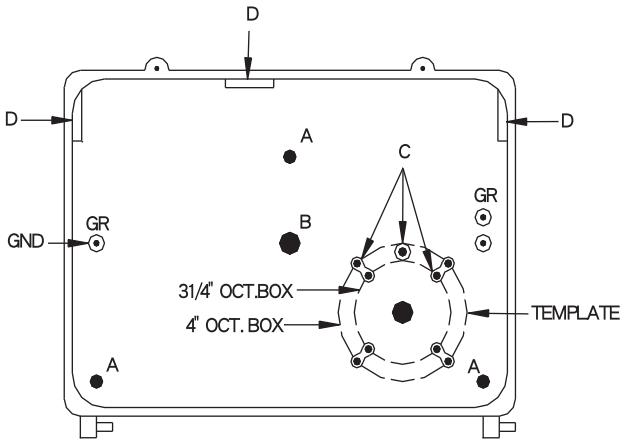

NOTE: Driver is designed for 120-277 VAC without any change in wiring.

TROUBLE SHOOTING CHECKLIST: If the light does not work.

1. Check your power source.
2. Check electrical connections.

©Copyright 2015 Satco Products, Inc. 10/15

Satco Products, Inc.,
Brentwood, NY 11717

INSTRUCCIONES PARA INSTALACIÓN Y SERVICIO

Modelos 65-060, 65-061
Paquete de pared LED cielo oscuro

PRECAUCIÓN DE SEGURIDAD:

IMPORTANTE: LEA ESTE TEXTO CUIDADOSAMENTE ANTES DE INSTALAR EL DISPOSITIVO. CONSÉRVELO PARA REFERENCIA FUTURA.

GENERAL: En cuanto reciba el dispositivo, inspecciónelo bien en busca de daños causados por el flete, los cuales deben notificarse a la empresa de transporte que lo haya entregado. Compare la descripción del catálogo que figura en el detalle del empaque con la etiqueta del dispositivo que está en la carcasa para asegurarse de que ha recibido el artículo correcto.

IMPORTANTE: Este dispositivo debe cablearse de acuerdo con el Código eléctrico nacional y los códigos y normativas locales aplicables. Se requiere una puesta a tierra apropiada para garantizar la seguridad personal. Siga con cuidado el procedimiento de puesta a tierra correcto.

ADVERTENCIA: Existe riesgo de incendio y de descarga eléctrica. Si usted no está calificado, consulte a un electricista. Desconecte la energía eléctrica en el panel del disyuntor o la caja de fusibles antes de instalarlo o hacer reparaciones.

INSTALACIÓN

1. Abra el dispositivo aflojando los dos tornillos antivandalismo del costado. Desconecte los terminales de energía del módulo LED del controlador LED, y retire el conjunto LED. No deje caer ni manipule incorrectamente el conjunto LED.
2. Prepare la placa trasera para el montaje; perfore o rompa el troquel de los agujeros correspondientes (vea la Fig. 1).Quite el módulo del controlador LED de la placa trasera si es necesario.
3. Alinee la placa trasera en el lugar deseado y móntela de manera segura. Se suministran dos juntas para formar un sello hermético entre la plantilla y la caja de conexiones.
4. Si se utilizan conductos eléctricos, quite la tapa para tornillos del agujero para conducto deseado y reemplácela con el conducto. Tienda los cables del circuito de derivación adentro del dispositivo. Si se usa una caja de conexiones, pase los cables del circuito de derivación por el agujero posterior para meterlos en el dispositivo.
5. Vuelva a sujetar el módulo del controlador LED a la placa trasera.
6. Conecte los terminales de energía del circuito de derivación a los terminales de energía del dispositivo: negro con negro (activo), blanco con blanco (neutro) y verde con verde (tierra).
7. Vuelva a conectar los terminales de energía del módulo LED al controlador y vuelva a colocar el conjunto de LED con los tornillos antivandalismo suministrados.

MONTAJE:

La placa trasera tiene una plantilla de perforación fundida y troquelada para que encaje con cualquier caja de conexiones empotrada, tres troqueles de 5/16 in para los agujeros de montaje (A) y tres agujeros roscados NPS de 1/2 in (D) para el conducto de superficie o la unidad de fotocontrol.

A – 5/16 in diám. Troqueles

B – 9/16 in diám. Troqueles.

C – Troqueles para tornillo n.º 10.

D – Agujeros roscados NPS 1/2 in

IMPORTANTE:
Para dejar hermética su instalación en exteriores, utilice sellante de silicona para sellar todos los agujeros de la carcasa del dispositivo (montaje, conducto, enchufes, fotocontroles, etc.) y de todos los bordes entre la carcasa del dispositivo y la superficie de montaje.

NOTA: El controlador está diseñado para 120-277 VCA sin ningún cambio en el cableado.

LISTA DE COMPROBACIÓN PARA DETECTAR PROBLEMAS - Si la luz no funciona:

1. Revise su fuente de energía eléctrica.
2. Revise las conexiones eléctricas.

DIRECTIVES D'INSTALLATION ET D'ENTRETIEN

Modèles 65-060 et 65-061
Ensemble mural de firmament sombre à DEL

CONSIGNES DE SÉCURITÉ :

IMPORTANT : À LIRE AVEC SOIN AVANT D'INSTALLER LE LUMINAIRE. CONSERVER À TITRE DE RÉFÉRENCE.

GÉNÉRALITÉS : à la réception du luminaire, inspectez-le minutieusement à la recherche de tout dommage devant être porté à l'attention du transporteur. Comparez la description inscrite sur le bordereau de transport avec l'étiquette apposée sur le boîtier pour vous assurer d'avoir reçu le bon article.

IMPORTANT : ce luminaire doit être branché conformément au Code international de l'électricité ainsi qu'aux codes locaux et ordonnances en vigueur. Il faut procéder à la mise à la terre appropriée de l'appareil pour assurer la sécurité. Respectez avec soin la procédure de mise à la terre.

AVERTISSEMENT : risque d'incendie et d'électrocution. Si vous n'êtes pas qualifié pour le travail, consultez un électricien. Débranchez l'alimentation au niveau du tableau de disjoncteurs ou des fusibles avant de procéder à l'installation ou à l'entretien.

INSTALLATION :

1. Ouvrez le luminaire en desserrant les deux vis inviolables latérales. Débranchez les fils d'alimentation du module à DEL du régulateur DEL, puis retirez le module à DEL. Évitez de faire tomber ou de manipuler sans précaution le module à DEL.
2. Préparez la plaque arrière aux fins d'installation en perçant ou en défonçant les trous appropriés. (Voir la fig. 1). Retirez le module du régulateur DEL de la plaque arrière, s'il y a lieu.
3. Placez la plaque arrière à l'endroit souhaité, puis fixez-la solidement. Deux joints sont fournis pour assurer l'étanchéité du gabarit et de la boîte de jonction.
4. Si vous utilisez un conduit électrique, retirez le capuchon vissable du trou de conduit approprié, puis installez-y le conduit. Faites passer les fils du circuit de dérivation dans le luminaire. Si vous utilisez une boîte de jonction, faites passer les fils du circuit de dérivation dans le trou à l'arrière du luminaire.
5. Remettez le module du régulateur DEL en place sur la plaque arrière.
6. Branchez les fils du luminaire aux fils du circuit de dérivation – le noir avec le noir (sous tension), le blanc avec le blanc (neutre) et le vert avec le vert (mise à la terre).
7. Rebranchez les fils d'alimentation du module à DEL au régulateur, puis remettez le module en place au moyen des vis inviolables.

MONTAGE :

La plaque arrière comporte un gabarit gravé de débouchures pour s'adapter à toutes les boîtes de jonction standard; trois débouchures 0,8 cm (5/16 po) pour les trous de montage (A) et trois trous taraudés 1,3 cm (1/2 po) NPS (D) pour le conduit ou la photocommande.

A – Débouchures de 0,8 cm (5/16 po) de diam.

B – Débouchures de 1,4 cm (9/16 po) de diam.

C – Débouchures pour vis n° 10.

D – Trous taraudés de 0,8 cm (5/16 po) NPS.

IMPORTANT :
Pour assurer l'étanchéité de l'installation extérieure, apposez un produit d'étanchéité pour sceller tous les trous du boîtier du luminaire (montage, conduit, bouchons, photocommande, etc.) et sur tout le pourtour, entre le boîtier du luminaire et la surface de montage.

REMARQUE : le régulateur est compatible avec des tensions de 120 à 277 V, sans qu'il soit nécessaire de modifier le câblage.

LISTE DE VÉRIFICATION DE DÉPANNAGE – si le luminaire ne fonctionne pas :

1. Vérifiez la source d'alimentation.
2. Vérifiez les branchements électriques.