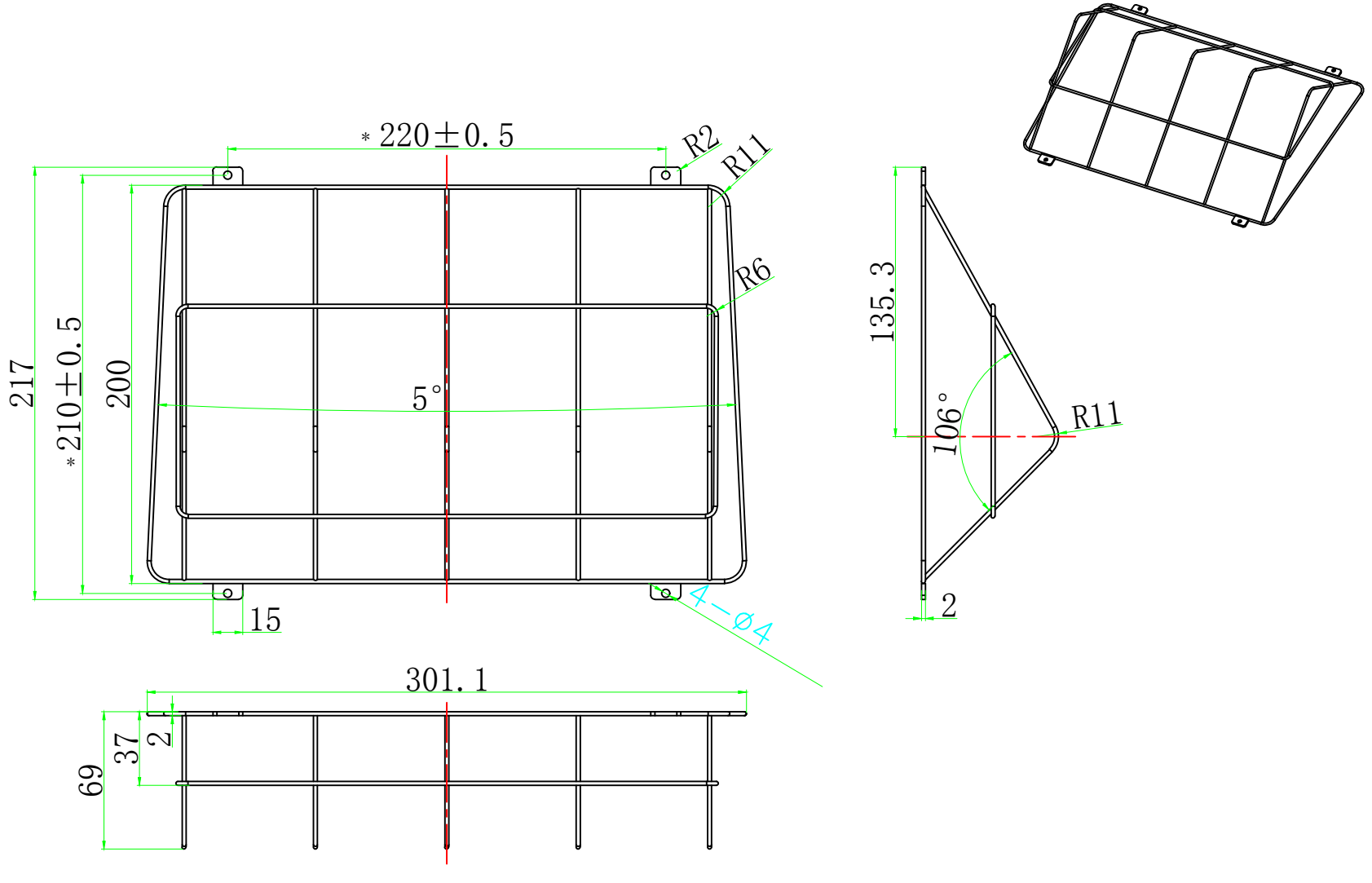
*220±0.5
R2
R11
R6
217
*210±0.5
200
5°
15
4-Ø4
135.3
106°
R11
2
301.1
69
37
2